ORCAER®

www.fluid-power.cn

YBC HEAT EXCHANGER

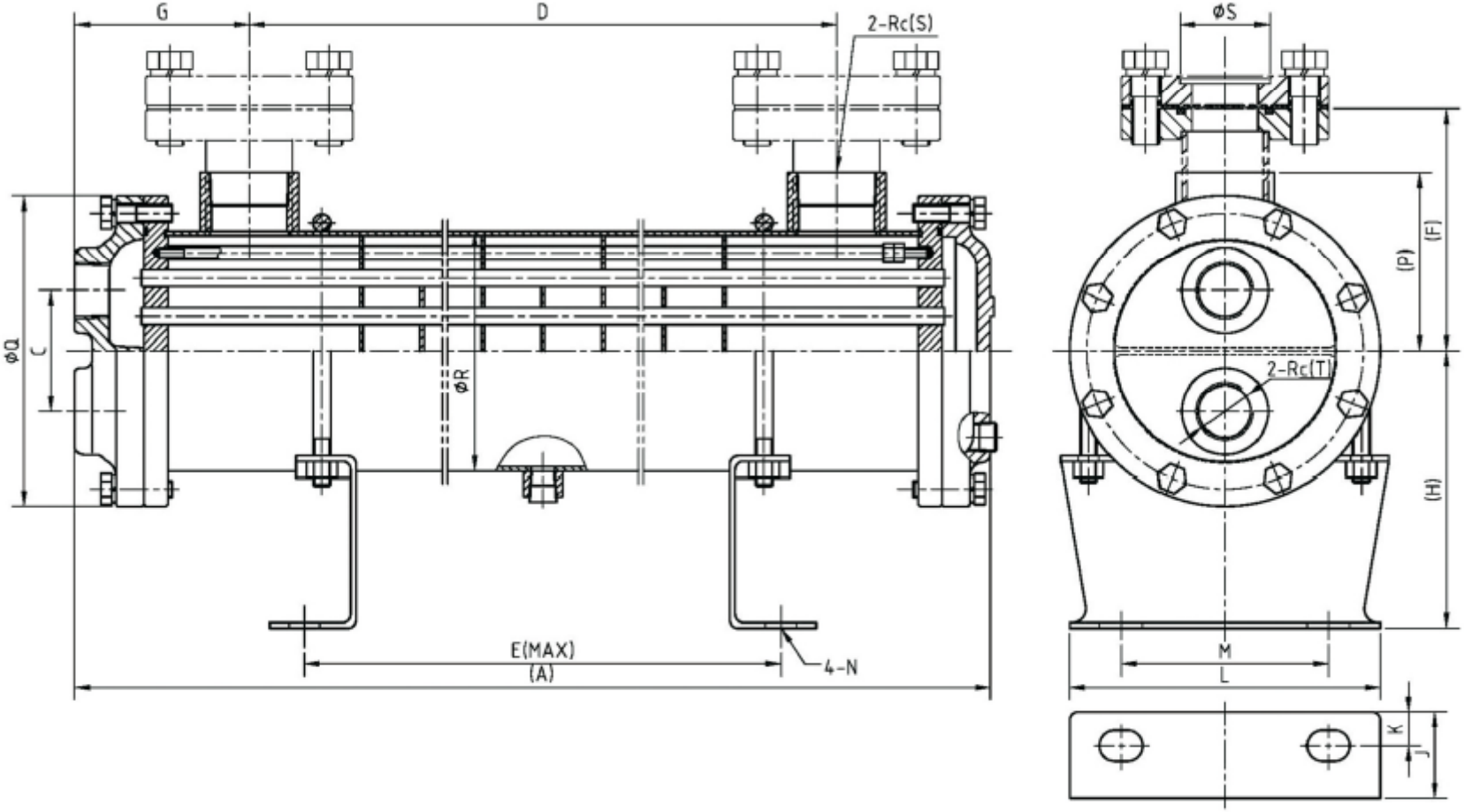

Model	A	C	D	E	F	G	H	J	K	L	M	N	P	Q	R	S	T
YBC-302	309		152	107													
YBC-303	381		224	179													
YBC-304	531		374	329													

YBC-305	597		440	395													
YBC-306	741		584	539													
YBC-307	813		656	611												Rc3/4 φ28.5	
YBC-308	885	45	728	683	85	81	87	35	15	95	58	11 * 20	62	120	89	(DN20)	Rc3/4
YBC-406	469		284	240													
YBC-407	547		362	318													
YBC-408	613		428	384													
YBC-410	757		572	528													
YBC-412	829		644	600													
YBC-143	901		716	672													
YBC-415	1045		860	816												Rc11/4 φ43	
YBC-417	1188	60	1003	959	110	95	125	50	20	160	110	18 * 22	87	150	114	(DN32)	Rc3/4
YBC-510	530		340	276													
YBC-512	596		406	342													
YBC-515	740		550	486													
YBC-517	812		622	558													
YBC-519	884		694	630													
YBC-522	1028		838	774													
YBC-526	1171		981	917												Rc11/2 φ52	
YBC-528	1281	70	1091	1027	140	101	160	50	20	180	120	18 * 25	105	180	139	(DN40)	Rc1
YBC-621	746		502	427													
YBC-623	782		538	463													
YBC-627	916		672	597													
YBC-631	1034		790	715													
YBC-634	1128		884	809													
YBC-637	1212		968	893													
YBC-640	1332		1088	1013													
YBC-643	1402		1158	1083												Rc2 φ65	
YBC-645	1487	70	1243	1168	160	127	152	38	20	210	140	18 * 30	122	210	165	(DN50)	Rc1
YBC-842	910		613	513													
YBC-850	1055		757	657													
YBC-858	1200		900	800													
YBC-864	1310		1010	910													
YBC-869	1400		1100	1000													

YBC-877	1510		1210	1100													
YBC-881	1620		1320	1200													
YBC-890	1790		1490	1390													
YBC-896	1910	100	1610	1510	180	153	180	80	37	280	200	22 * 35	165	270	219	21/2 φ76 (DN	Rc 11/2